# LED Essence NV-RetroFit
RL-MR16 20 827/36°/GU5.3

Radium

Produktdatenblatt Stand: 19.12.2025

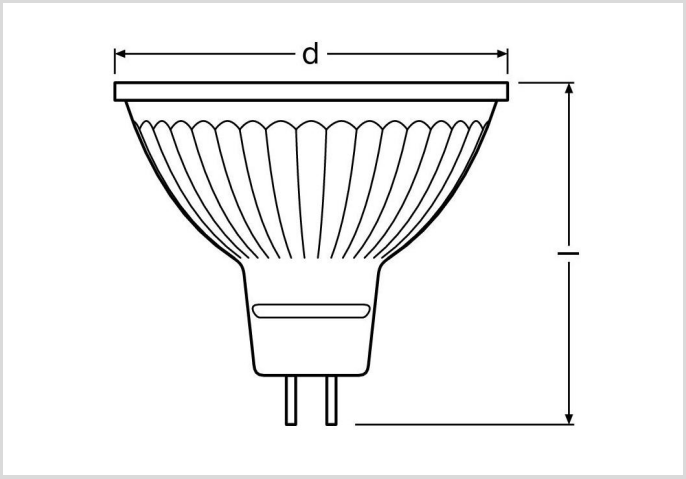


F | 2700K | 15 000h | 4 JAHRE GARANTIE

## Allgemeine Daten

| | |
|---|---|
| Artikel Nr. | 44122565 |
| Bestellzeichen | RL-MR16 20 827/36°/GU5.3 |
| EAN-Faltschachtel | 4008597225659 |
| Versandeinheit in Stk. | 10 |
| EAN Umkarton (Versandeinheit) | 4008597425653 |
| Brutto-Gewicht Versandeinheit in kg | 0.455 |
| Länge Versandeinheit in m | 0.255 |
| Breite Versandeinheit in m | 0.107 |
| Höhe Versandeinheit in m | 0.072 |
| Produktgewicht | 28 g |
| Produktstatus | Aktiv |

## Elektrische Parameter

| | |
|---|---|
| Watt | 2.1 W |
| Gewichteter Energieverbrauch in 1.000 Stunden | 3 kWh |
| Lampenleistung | 2.1 W |
| Nennspannung | 12 V |
| Spannungsart | AC |

# LED Essence NV-RetroFit
RL-MR16 20 827/36°/GU5.3

Radium

## Elektrische Parameter

| | |
|---|---|
| Nennstrom(bereich) | 270 mA |
| Nennstrom (mA) | 270 mA |
| Spitzen-Einschaltstrom | 10 A |
| max. Anzahl an 10A-Sicherung | 33 |
| max. Anzahl an 16A-Sicherung | 42 |

## Lichttechnische Parameter

| | |
|---|---|
| Lichtstrom | 210 lm |
| Bemessungslichtstrom nach IEC 62612 | 210 lm |
| Lichtstrom | 210 lm |
| Lichtstärke | 520 cd |
| Ausstr.Winkel | 36 ° |
| Effizienz | 100 lm/W |
| Netzspannungslichtausbeute | 109 lm/W |
| Farbkoordinate X | 0.458 |
| Farbkoordinate Y | 0.410 |
| Farbwiedergabeindex Ra | ≥ 80 |
| Farbstabilität | ≤ 6 sdcm |

## Lebensdauer

| | |
|---|---|
| Lebensdauer | 15000 h |
| Lebensdauer L70 | 15000 h |
| Anzahl der Schaltzyklen | 100000 |
| Garantie | 4 Jahre |

## Spezifikation

| | |
|---|---|
| Energylabel (G -> A) | F |
| Durch-messer | 50 mm |
| Gesamtlänge | 44 mm |
| Länge | 44 mm |
| Brennlage | beliebig |
| Material | Glas |
| Photobiologische Sicherheit nach EN 62471 | RG0 |
| Lampenform | MR16 |
| Ausführung | Glas |
| Sockel | GU5.3 |

# LED Essence NV-RetroFit
RL-MR16 20 827/36°/GU5.3

Radium

## Spezifikation

| | |
|---|---|
| Farbe | weiß |
| Produktsegment | Essence |

## Betriebshinweise

| | |
|---|---|
| Schutzart (IP) | IP20 |
| Brennlage | beliebig |
| Betriebsart | NV-Trafo |
| Umgebungstemperaturbereich | -20 … +40 °C |

## Angaben speziell für EPREL

| | |
|---|---|
| Beleuchtungstechnologie | LED |
| Ungebündeltes oder gebündeltes Licht | NDLS |
| Farblich abstimmbare Lichtquelle | Nein |
| Typ Farbtemperatur | SINGLE_VALUE |
| Farbwiedergabe-Index R9 | 1 |
| Farbstabiliät MacAdams EPREL | 6 |
| EPREL Verschiebungsfaktor | 0.70 |
| Lebensdauerfaktor EPREL | 0.7 |
| Lichtstromerhalt EPREL | 0.93 |
| Flicker | 1.0 |
| Stroboskopischer Effekt | 0.4 |
| EPREL ID Nummer | 2012298 |

## Hinweis

MR16-LED, Austausch mit 12V-Halogenlampen, Licht warmweiß, Glaskörper, nicht dimmbar, Sockel GU5,3. LED-Licht enthält keine UV- oder IR-Strahlung.

Hinweise zur Entsorgung ausgebrannter Lampen und Lampenbruch finden Sie unter www.radium.de/recycling.
Die bei LED-Lampen beschriebene "Lebensdauer L70" gibt die Anzahl Stunden an, wenn sich der Lichtstrom auf 70% seines Ausgangswertes verringert hat.
Das optionale Feld "Info Lebensdauer" enthält die genormten Rahmenbedingungen, unter denen die spezifische Lebensdauer ermittelt wurde. So bedeutet z.B. "12B50, 50Hz" die mittlere Lebensdauer (B50) wird in einem 12h-Schaltrhythmus am Netz (Frequenz 50Hz) ermittelt, "3B50, HF" liegt ein 3h-Schaltrhythmus am EVG (Hochfrequenz) zugrunde.

**Sockelübersicht**

GU5.3
IEC/EN 60061-1
Blatt 7004-109-2

**Spektrale Strahlungsverteilung**
Da das Tageslicht eine Mischung von direktem Sonnenlicht und Himmelslicht darstellt, wechselt seine spektrale Zusammensetzung bedingt durch Tageszeit und Wetter ständig. Die Normlichtart D65 entspricht einem Tageslicht mit einer Farbtemperatur von ungefähr 6500 K.
Bei farbigen LEDs hängt die Lichtfarbe von den chemischen Elementen des lichterzeugenden Chips ab. Das farbige Licht wird direkt erzeugt und

entsteht nicht erst durch den Filter.
Weiße LEDs sind entweder RGB (roter + grüner + blauer Chip in einer LED = Lichtfarbe weiß) oder blaue LED-Chips mit gelb/orange Leuchtstoff in der Vergussmasse.
Sichtbarer Bereich von 380 bis 780 nm; Bildhöhe entspricht der relativen spektralen Emission (400mW/klm)pro 10nm.

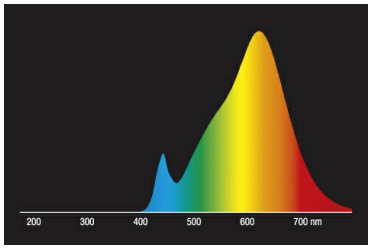


LED-Retrofit-Reflektorlampen MR16 / PAR16 2700K

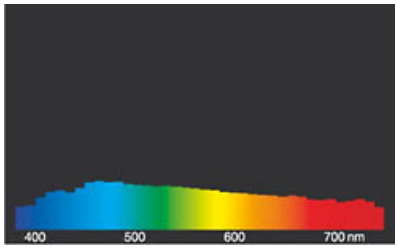


Tageslicht (D 65)

**Besonderheiten**

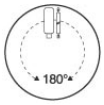

**Allgemeine Hinweise**
Wir empfehlen bei LED-Ersatz von Halogen- und Glühlampen den direkten Ersatz (1:1) an der jeweiligen Brennstelle. Für Neu-Anlagen ist die Anzahl einsatzbarer Lampen an im Stromkreis befindlichen Geräten wie Trafos oder Dimmern den entsprechenden Kompatibilitätslisten (soweit vorhanden) zu entnehmen. Existiert für den gewünschten Geräte- bzw. Lampentyp keine Angabe, ist aus Sicherheitsgründen von der Austauschleistung auszugehen (z.B. "RL-MR16 35" -> 35W, unabhängig von der tatsächlichen Leistungsaufnahme).

Die technischen Konstruktionsdaten entsprechen DIN und IEC. Der Hersteller übernimmt bei unsachgemäßer Verwendung oder Behandlung keine Haftung für Personen- oder Sachschäden. Betriebswerte und Abmessungen gelten mit den üblichen Toleranzen. Verwandte Typen (andere Sockel, Spannungen) evtl. auf Anfrage. Verkauf und Lieferung gemäß den am Tage des Vertragsabschlusses gültigen Radium Lieferungs- und Zahlungsbedingungen. Versandeinheiten sind wirtschaftlich für Einkauf und Logistik, bitte berücksichtigen Sie das bei der Bestellmenge. Bei Kleinstmengen (Anbruch), die die Versandeinheiten unterschreiten, berechnen wir pro Lampentyp einen Aufschlag von 10%. Veränderungen jedweder Art an Verpackung oder Produkt sind unzulässig, da dadurch Radium Markenrechte verletzt werden. Außerdem können sich die technischen Eigenschaften des Produktes zu dessen Nachteil verändern oder gar zu Zerstörung führen. Für Folgeschäden kann Radium in keinem Fall haften.
® = Geschütztes Warenzeichen
Technische Änderung, Irrtümer und Liefermöglichkeit vorbehalten.

**Sicherheitshinweise**
Um die volle Lichteffizienz und Produktlebensdauer sicherzustellen sind die zulässigen Temperaturbereiche einzuhalten und auf trockene Umgebung zu achten. Bei Einsatz mit vorhandenen Betriebsgeräten ist deren Kompatibilität mit der Lampe zu überprüfen.

**Alle technischen Angaben ohne Gewähr.**