LED Star T8-RetroFit
RL-T8 18 S 7,3W/840/G13 EM

Radium

Produktdatenblatt Stand: 06.12.2025

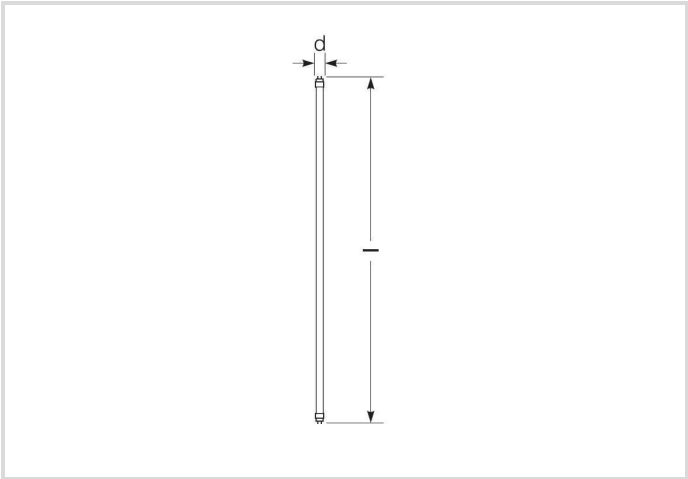

A++	D	7,3	1100	4000K	50 000h

Allgemeine Daten

Artikel Nr.	43518307
Bestellzeichen	RL-T8 18 S 840/G13 EM
EAN-Faltschachtel	4008597183072
Versandeinheit in Stk.	10
EAN Umkarton (Versandeinheit)	4008597483073
Brutto-Gewicht Versandeinheit in kg	1.77
Länge Versandeinheit in m	0.72
Breite Versandeinheit in m	0.21
Höhe Versandeinheit in m	0.11
Produktgewicht	103 g
Produktstatus	Inaktiv

Elektrische Parameter

Watt	7.3 W
Nennleistung	7.3 W
Gewichteter Energieverbrauch in 1.000 Stunden	8 kWh
Lampenleistung	7.3-7.3 W
Leistungsfaktor	> 0.90

LED Star T8-RetroFit
RL-T8 18 S 7,3W/840/G13 EM

Radium

Elektrische Parameter

Nennspannung	220-240 V
Netzspannung	220 - 240 V
Spannungsart	AC
Nennstrom(bereich)	35-35 mA
Nennstrom (mA)	36 mA
max. Anzahl an 10A-Sicherung	125
max. Anzahl an 16A-Sicherung	200
Dimmbar	Nein

Lichttechnische Parameter

Lichtstrom	1100 lm
Bemessungswert Lampenlichtstrom	1100 lm
Lichtstrom im 90°-Sektor	1100 lm lm
Lichtstrom im 120°-Sektor	1100 lm lm
Ausstr.Winkel	190 °
Effizienz	150 lm/W
Netzspannungslichtausbeute	150 lm/W
Farbtemperatur	4000 K
Farbwiedergabeindex Ra	≥ 80
Farbwiedergabeindex Ra nominal	80-89
Farbstabilität	≤ 5 sdcm

Lebensdauer

Lebensdauer	50000 h
Lebensdauer L70	50000 h
Anzahl der Schaltzyklen	200000
Überlebensfaktor bei 6000h	≥ 0.90
Frühausfallrate bei 1000h	≤ 5.0 %
Garantie	5 Jahre

Spezifikation

Energylabel-Vermerk	altes Label, keine EPREL-Registrierung, kein EU-Datenblatt
Energylabel (G -> A)	D
Energylabel (E -> A++)	A++
Durch-messer	26,7 mm
Länge max.	590 mm mm

LED Star T8-RetroFit
RL-T8 18 S 7,3W/840/G13 EM

Radium

Spezifikation

Länge	590 mm
Quecksilbergehalt max.	0.0 mg
Material	Glas
Spliterschutz	Ja
Lampenform	T8
Ausführung	Glas
Sockel	G13
Farbe	weiß
Produktsegment	Star

Betriebshinweise

Schutzart (IP)	IP20
Betriebsart	KVG, 230V
geeignet für Tandemschaltung	Ja
Bereich Lagertemperatur	-25…+80 °C
Umgebungstemperaturbereich	-25…+50 °C

Angaben speziell für EPREL

Energylabel-Vermerk	altes Label, keine EPREL-Registrierung, kein EU-Datenblatt
Beleuchtungstechnologie	LED
EPREL ID Nummer	874243

Hinweis

T8-LED-Röhre, Austausch mit LL, neutralweiß, Glaskolben, nicht dimmbar, Sockel G13. Geeignet für Tandemschaltung, Installationsanleitung beachten!

Hinweise zur Entsorgung ausgebrannter Lampen und Lampenbruch finden Sie unter www.radium.de/recycling.
Die bei LED-Lampen beschriebene "Lebensdauer L70" gibt die Anzahl Stunden an, wenn sich der Lichtstrom auf 70% seines Ausgangswertes verringert hat.
Das optionale Feld "Info Lebensdauer" enthält die genormten Rahmenbedingungen, unter denen die spezifische Lebensdauer ermittelt wurde. So bedeutet z.B. "12B50, 50Hz" die mittlere Lebensdauer (B50) wird in einem 12h-Schaltrhythmus am Netz (Frequenz 50Hz) ermittelt, "3B50, HF" liegt ein 3h-Schaltrhythmus am EVG (Hochfrequenz) zugrunde.

Sockelübersicht

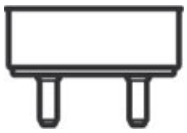

G13
IEC/EN 60061-1
Blatt 7004-51-8

Spektrale Strahlungsverteilung
Da das Tageslicht eine Mischung von direktem Sonnenlicht und Himmelslicht darstellt, wechselt seine spektrale Zusammensetzung bedingt durch Tageszeit und Wetter ständig. Die Normlichtart D65 entspricht einem Tageslicht mit einer Farbtemperatur von ungefähr 6500 K.
Bei farbigen LEDs hängt die Lichtfarbe von den chemischen Elementen des lichterzeugenden Chips ab. Das farbige Licht wird direkt erzeugt und entsteht nicht erst durch den Filter.
Weiße LEDs sind entweder RGB (roter + grüner + blauer Chip in einer LED = Lichtfarbe weiß) oder blaue LED-Chips mit gelb/orange Leuchtstoff in

der Vergussmasse.
Sichtbarer Bereich von 380 bis 780 nm; Bildhöhe entspricht der relativen spektralen Emission (400mW/klm)pro 10nm.

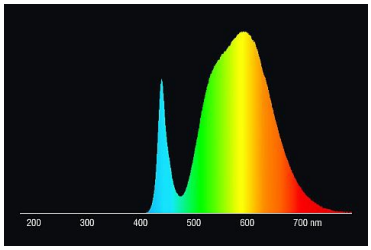

LED-Retrofit-Tube-Lampen für Leuchtstofflampen 4000K

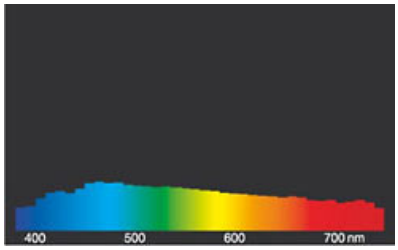

Tageslicht (D 65)

Besonderheiten

Allgemeine Hinweise
Bitte beachten Sie bei Ersatz von Leuchtstofflampen durch LED-Tubes die Installationsanleitung. Einige LED-Lampentypen sind lediglich für den 1:1-Ersatz an der jeweiligen Brennstelle geeignet: mit KVG durch Einsatz des beigelegten Starters, mit EVG bei kompatiblem Betriebsgerät. Andere können direkt an 230V betrieben werden (Umrüstung der Leuchte), wieder andere können sowohl KVG als auch 230V oder alle 3 Varianten. Neo Tubes benötigen einen externen LED-Treiber (Austausch des VG). LED Neo Tubes sind dimmbar, alle anderen LED-Tubes sind nicht dimmbar.

Die technischen Konstruktionsdaten entsprechen DIN und IEC. Der Hersteller übernimmt bei unsachgemäßer Verwendung oder Behandlung keine Haftung für Personen- oder Sachschäden. Betriebswerte und Abmessungen gelten mit den üblichen Toleranzen. Verwandte Typen (andere Sockel, Spannungen) evtl. auf Anfrage. Verkauf und Lieferung gemäß den am Tage des Vertragsabschlusses gültigen Radium Lieferungs- und Zahlungsbedingungen. Versandeinheiten sind wirtschaftlich für Einkauf und Logistik, bitte berücksichtigen Sie das bei der Bestellmenge. Bei Kleinstmengen (Anbruch), die die Versandeinheiten unterschreiten, berechnen wir pro Lampentyp einen Aufschlag von 10%. Veränderungen jedweder Art an Verpackung oder Produkt sind unzulässig, da dadurch Radium Markenrechte verletzt werden. Außerdem können sich die technischen Eigenschaften des Produktes zu dessen Nachteil verändern oder gar zu Zerstörung führen. Für Folgeschäden kann Radium in keinem Fall haften.
® = Geschütztes Warenzeichen
Technische Änderung, Irrtümer und Liefermöglichkeit vorbehalten.

Sicherheitshinweise
Um die volle Lichteffizienz und Produktlebensdauer sicherzustellen sind die zulässigen Temperaturbereiche einzuhalten und auf trockene Umgebung zu achten. Bei Einsatz mit vorhandenen Betriebsgeräten ist deren Kompatibilität mit der Lampe zu überprüfen.

Alle technischen Angaben ohne Gewähr.