Lampe aux iodures métalliques, brûleur quartz

HRI-T 2000W/N/230/E40

Radium

Date de la fiche technique du produit: 05.12.2025

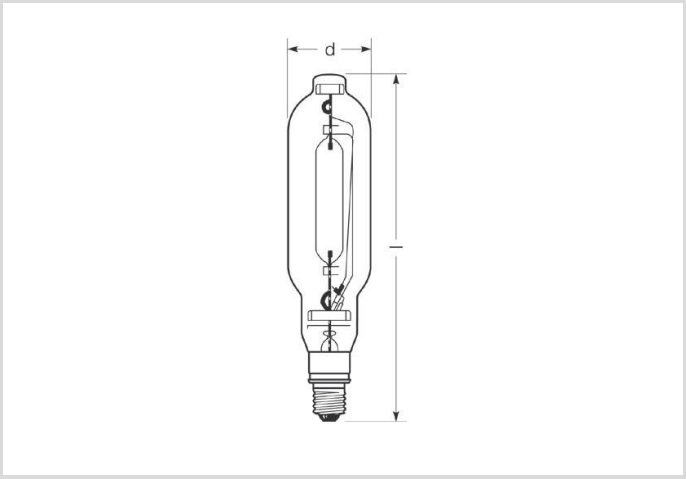

A+ | 190000 | 4200K | 6 000h

Données générales

Code Radium	32416629
Désignation	HRI-T 2000W/N/230/E40
EAN 10 (unité)	4008597166297
Unité de transport (pièces)	4
EAN 40 (carton)	4008597466298
Poids brut du carton en kg	3.652
Longueur box in m	0.53
Largeur du carton en m	0.27
Hauteur du carton en m	0.28
Poids du produit	561 g

Les paramètres électriques

Watt	2020.0 W
Puissance nominale de la lampe	2 kW
Tension de réseau (V)	230 V
Tension d'allumage (kVs)	0,75
Courant nominal	18.1 A
Condensateur de compensation pour 50 Hz, BC	125

Lampe aux iodures métalliques, brûleur quartz

HRI-T 2000W/N/230/E40

Radium

Les paramètres électriques

Courant de démarrage max.	190%
Coupe-circuit	Delay-action; min. double nominal current
Gradable	non
Réglable (en circuit approprié)	Non

Les paramètres d'éclairage

flux lumineux	190000 lm
Flux lumineux de la lampe en champ assigné	190000 lm
Efficacité	97 lm/W
Efficacité totale secteur	90 lm/W
Couleur lumineuse	blanc neutre
Code couleur	642
température de couleur	4200 K
Indice de rendu des couleurs CRI	60
Maintien du flux lumineux aprés 2000h	0.95
Maintien du flux lumineux aprés 4000h	0.90
Maintien du flux lumineux aprés 6000h	0.85

Durée de vie

Durée de vie moyenne	6000 h
Facteur de survie aprés 2000h	0.90
Facteur de survie aprés 4000h	0.70
Facteur de survie aprés 6000h	0.50

Spécification

Commentaire sur l'étiquette énergétique	aucune étiquette requise (> 82.000 lm)
Label d'énergie (E -> A++)	A+
Diamètre max.	100 mm
diamètre	100 mm
Longueur totale	430 mm
Longueur max.	430 mm
Position de fonctionnement	p30
Teneur en mercure	130.0 mg
forme de lampe	tube à socle unique
version	clair
Culot	E40

Lampe aux iodures métalliques, brûleur quartz

HRI-T 2000W/N/230/E40

Radium

Spécification

couleur	blanc

Notices explicatives pour fonctionnement

Position de fonctionnement	p30

Informations spécifiques à EPREL

Commentaire sur l'étiquette énergétique	aucune étiquette requise (> 82.000 lm)

Autre(s)

Directive de l'UE	TIM

Notices explicatives

Lampe HM avec brûleur à quartz, tube claire, lumière blanc neutre, culot E40. Opération en luminaire fermé, avec ballast et allumeur (0,75kV).

Vous trouverez des informations sur le recyclage des lampes usagées et bris de la lampe sur www.radium.de/recycling.
La "durée de vie L70" décrite pour les lampes LED indique le nombre d'heures lorsque le flux lumineux a diminué à 70% de sa valeur initiale.
Le champ optionnel « Info durée de vie » contient les conditions de détermination de la durée de vie. Ainsi, « 12B50, 50Hz » détermine par exemple la durée de vie moyenne B50 dans un cycle de commutation de 12h pour une fréquence déterminée de 50 Hz, « 3B50, HF » basé sur un cycle de commutation de 3h sur ECG (haute fréquence).

Culot

E40
IEC/EN 60061-1
Page 7004-24-6

Courbes spectrales
Puisque la lumière du jour est un mélange de la lumière directe du soleil et de la lumière du ciel, la composition spectrale change en permanence en fonction de lheure du jour et de la météo. Le standard de lumière D65 correspond à une lumière du jour dune température de couleur denviron 6500 K.
Chaque type de lampe à décharge a une répartition spectrale individuelle en fonction de son remplissage. Des caractéristiques importantes en découlent comme la couleur de la lumière ou le rendu des couleurs. Si les lignes spectrales sont rapprochées, on présume que la lampe a un très bon indice de rendu des couleurs proche de 100. Si les lignes spectrales sont individuelles ou effilochées, le rendu des couleurs de la lampe nest généralement pas très bon. Si le nombre de lignes spectrales prédomine dans le bleu (450nm), il sagit dune couleur de lumière froide comme par exemple la lumière du jour. Sil prédomine dans le rouge (700nm) ou rouge et jaune (600nm), il sagit dune couleur de lumière chaude comme par exemple WDL.
Au démarrage des lampes aux halogénures métalliques, le flux lumineux maximal est atteint après 2-4 minutes, puis toutes les couleurs existant dans le spectre sont émises.
La zone visible est de 380 à 780 nm; la hauteur du tableau correspond à lémission spectrale relative (400mW/klm) par 10nm.

Lampe aux iodures métalliques, brûleur quartz

HRI-T 2000W/N/230/E40

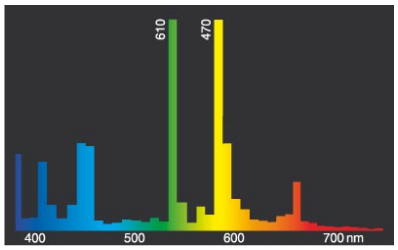

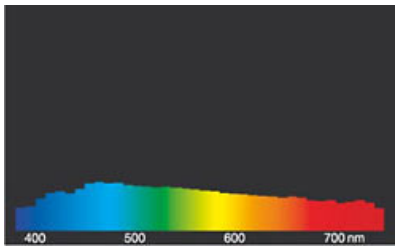

Lumière du jour (D 65)

Exemple(s) de circuit

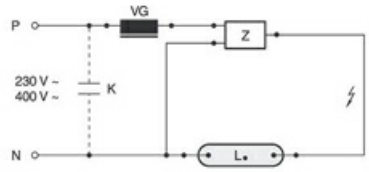

Circuit HID standard à laide damorçage externe
Légende des symboles:
L. = Lampe
VG = Ballast conventionnel (BC/BC à puissance réduite)
P = Phase
N = Neutre
K = Condensateur de compensation
Z = Amorceur

Léquipement nécessaire au bon fonctionnement de la lampe (ici amorceur et ballast) est généralement déjà installé dans le circuit correspondant des luminaires appropriés. Toutes modifications doivent seulement être effectuées par du personnel qualifié. Ce schéma de câblage est une base technique servant dinformation aux utilisateurs intéressés.

Particularités

Notices explicatives générales

Les données techniques de construction correspondent à DIN et IEC. Le fabricant décline toute responsabilité pour des dommages corporels et matériels dus à une utilisation incorrecte. Les valeurs dexploitation et les dimensions sont aux tolérances habituelles. A lexception des modèles portant une identification spéciale, les lampes à incandescence sont destinées aux réseaux dalimentation électrique de 230V. Les modèles non cités également avec culots et tensions différents sur demande. La vente et la livraison se font aux conditions de livraison et de paiement de Radium en vigueur à la conclusion du contrat. Les unités à envoyer sont économiques pour lachat et la logistique, dans la mesure du possible veuillez commander des quantités qui répondent à cette attente. Nous facturons un supplément de 10 % pour les commandes de très petites quantités (fractions), qui par type de lampe, sont en dessous de chaque unité denvoi. Tous changements concernant lemballage ou le produit sont interdits car ils portent atteinte aux droits de la marque Radium. De plus, les qualités techniques du produit pourraient changer à son désavantage voire mener à sa destruction. Pour ces dommages, Radium décline toute responsabilité.
® = Marque déposée
Sous réserve de modifications techniques, derreurs et de délais de livraison.

Toutes les données techniques sans garantie.