LED EssenceDuo/E - Retrofit pour Ralux Duo/E

RL-DUO/E13 840/G24Q

Radium

Date de la fiche technique du produit: 15.12.2025

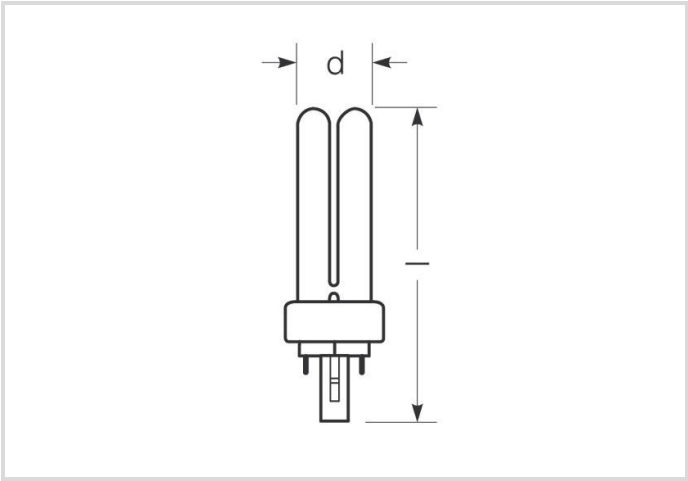

E	6	660	4000K	30 000h

Données générales

Code Radium	43519769
Désignation	RL-DUO/E13 840/G24Q-1 UN
EAN 10 (unité)	4008597197697
Unité de transport (pièces)	10
EAN 40 (carton)	4008597497698
Poids brut du carton en kg	1.039
Longueur box in m	0.193
Largeur du carton en m	0.082
Hauteur du carton en m	0.165
Poids du produit	85 g
Product status	Inactif

Les paramètres électriques

Watt	6.0 W
Puissance nominale	6.0 W
consommation d'énergie pondérée en 1000 heures	6 kWh
puissance de lampe	6.0-6.0 W
Facteur de puissance	> 0.9

LED EssenceDuo/E - Retrofit pour Ralux Duo/E

RL-DUO/E13 840/G24Q

Radium

Les paramètres électriques

tension nominale	220-240 V
type de tension	AC
courant nominal	28-28 mA
Courant nominal (mA)	28 mA
Appel de courant	< 20 A
Nombre maximum sur le disjoncteur automatique 10A	320
Nombre maximum sur le disjoncteur automatique 16A	510
Gradable	[nein]

Les paramètres d'éclairage

Flux lumineux	660 lm
Flux lumineux de la lampe en champ assigné	660 lm
Angle de rayonnement	120 °
Efficacité	110 lm/W
Efficacité totale secteur	110 lm/W
Couleur lumineuse	blanc brillant
Température de la couleur	4000 K
Coordonnée de couleur X	0,381
Coordonnée de couleur Y	0,379
Indice de rendu des couleurs CRI	≥ 80
Indice de rendu des couleurs CRI nominal	80
Stabilité du couleur	≤ 6 sdcm

Durée de vie

Durée de vie moyenne	30000 h
Durée de vie moyenne	30000 h
Nombre de cycle marche/arrét	200000
Facteur de survie aprés 6000h	[≥ 0.90]
Défilliance en avance à 1000h	≤ 5.0 %
Garantie	3 ans

Spécification

Commentaire sur l'étiquette énergétique	Etiquette actuelle, avec enregistrement EPREL
Label d'énergie (G -> A)	E
Diamètre max.	33 mm
diamètre	33 mm

LED EssenceDuo/E - Retrofit pour Ralux Duo/E

RL-DUO/E13 840/G24Q

Radium

Spécification

Longueur totale	143 mm
longueur	143 mm
Position de fonctionnement	tout
Teneur en mercure	0.0 mg
Matériel	Verre
sécurité photo-biologique selon EN 62471	RG0
forme de lampe	tube à socle unique
Ausführung	dépolie
Culot	G24q-1
couleur	blanc

Notices explicatives pour fonctionnement

Type de protection	IP20
Position de fonctionnement	tout
Mode d'opération	BE, 230V
adapté à la commutation en tandem	Non
Zone de température ambiante	-20 … +50 °C

Informations spécifiques à EPREL

Commentaire sur l'étiquette énergétique	Etiquette actuelle, avec enregistrement EPREL
Technologie d'éclairage	LED
Tension secteur/Pas directement connecté à la tension secteur	NMLS
Source de lumière à couleur réglable	Non
Type de température de couleur	SINGLE_VALUE
Stabilité des couleurs McAdams EPREL	6
Facteur de décalage EPREL	0,9
Facteur durée de vie EPREL	0,9
Maintien du flux lumineux EPREL	0,7
Lueur	1.0
Effet stroboscopique	0.4
Numéro d'identification EPREL	576238

Autre(s)

Produits similaires	31313059, 43620627

LED EssenceDuo/E - Retrofit pour Ralux Duo/E

RL-DUO/E13 840/G24Q

Notices explicatives

Lampe LED compacte, remplacement avec Ralux Duo/E, lumière blanc neutre, corps en plastique, non-dim, culot G24q. Lumière LED ne contient UV ou IR.

Vous trouverez des informations sur le recyclage des lampes usagées et bris de la lampe sur www.radium.de/recycling.
La "durée de vie L70" décrite pour les lampes LED indique le nombre d'heures lorsque le flux lumineux a diminué à 70% de sa valeur initiale.
Le champ optionnel « Info durée de vie » contient les conditions de détermination de la durée de vie. Ainsi, « 12B50, 50Hz » détermine par exemple la durée de vie moyenne B50 dans un cycle de commutation de 12h pour une fréquence déterminée de 50 Hz, « 3B50, HF » basé sur un cycle de commutation de 3h sur ECG (haute fréquence).

Culot

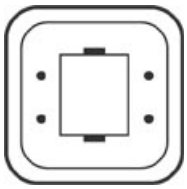

G24q
IEC/EN 60061-1
Page 7004-78-5

Courbes spectrales

Puisque la lumière du jour est un mélange de la lumière directe du soleil et de la lumière du ciel, la composition spectrale change en permanence en fonction de lheure du jour et de la météo. Le standard de lumière D65 correspond à une lumière du jour dune température de couleur denviron 6500 K.
Pour les LED en couleur, la couleur de la lumière dépend des éléments chimiques des puces produisant la lumière. La lumière colorée est produite directement et ne se pose pas de suite sur le filtre. Les LED blanches sont soit RVB (puces rouge + vert + bleu dans une LED = couleur blanche) soit puces LED bleu avec phosphore jaune/orange dans le composé détanchéité.
La zone visible est de 380 à 780 nm; la hauteur du tableau correspond à lémission spectrale relative (400mW/klm) par 10nm.

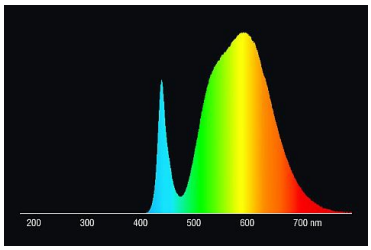

Lampes LED retrofit 4000K

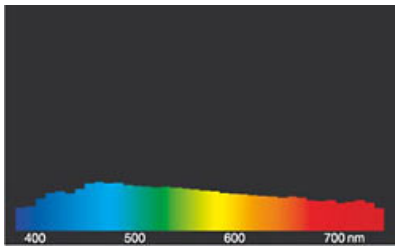

Lumière du jour (D 65)

Particularités

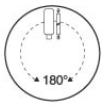

Notices explicatives générales

Pour le remplacement des ampoules halogènes et à incandescence par des LED, nous recommandons un remplacement direct (1: 1) à la position de combustion respective. Pour les nouveaux systèmes, le nombre de lampes dans le circuit exploité au niveau de lalimentation en transformateurs ou en gradateurs peut être obtenu à partir des listes de compatibilité correspondantes (le cas échéant). Si le type d'appareil ou de lampe requis n'est pas spécifié, par souci de sécurité, l'alimentation de remplacement doit être considérée comme étant du type d'origine halogène (par exemple, "RL-MR16 35" -> 35W, indépendamment de la consommation réelle d'énergie). ,

Les données techniques de construction correspondent à DIN et IEC. Le fabricant décline toute responsabilité pour des dommages corporels et matériels dus à une utilisation incorrecte. Les valeurs dexploitation et les dimensions sont aux tolérances habituelles. A lexception des modèles portant une identification spéciale, les lampes à incandescence sont destinées aux réseaux dalimentation électrique de 230V. Les modèles non cités également avec culots et tensions différents sur demande. La vente et la livraison se font aux conditions de livraison et de paiement de Radium en vigueur à la conclusion du contrat. Les unités à envoyer sont économiques pour lachat et la logistique, dans la mesure du possible veuillez commander des quantités qui répondent à cette attente. Nous facturons un supplément de 10 % pour les commandes de très petites quantités (fractions), qui par type de lampe, sont en dessous de chaque unité denvoi. Tous changements concernant lemballage ou le produit sont interdits car ils portent atteinte aux droits de la marque Radium. De plus, les qualités techniques du produit pourraient changer à son désavantage voire mener à sa destruction. Pour ces dommages, Radium décline toute responsabilité.
® = Marque déposée

Sous réserve de modifications techniques, derreurs et de délais de livraison.

Consignes de sécurité
Pour garantir une efficacité lumineuse et une durée de vie optimales du produit, les plages de température admissibles doivent être respectées et assurez-vous que l'environnement est sec. Lorsquil est utilisé avec un équipement de commande existant, vérifiez leur compatibilité avec la lampe.

Toutes les données techniques sans garantie.