Lampe fluorescente Spectralux®Plus Ring
NL-T9 32W/840C/G10Q

Radium

Date de la fiche technique du produit: 27.11.2026



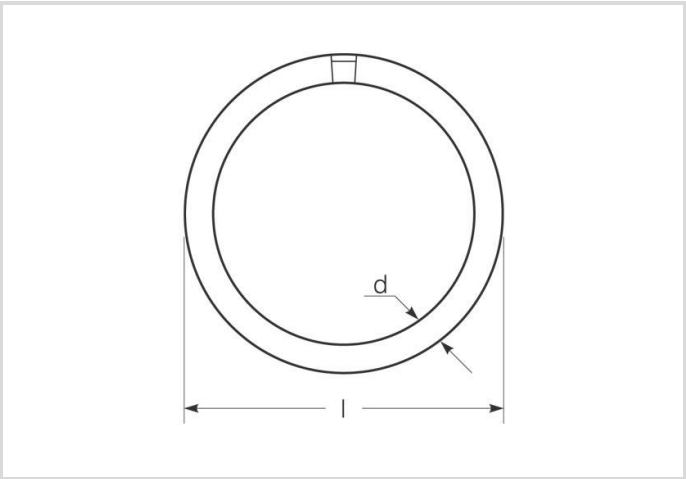

G	2100	4000K	7 500h	Gradable

Données générales

Code Radium	31219608
Désignation	NL-T9 32W/840C/G10Q
EAN 10 (unité)	4008597196089
Unité de transport (pièces)	12
EAN 40 (carton)	4008597596087
Poids brut du carton en kg	3.969
Longueur box in m	0.46
Largeur du carton en m	0.322
Hauteur du carton en m	0.318
Poids du produit	176 g
Product status	Inactif

Les paramètres électriques

Watt	34.1 W
Consommation d'énergie kWh/1000h	35
Tension de maintien de la lampe	84 V
Gradable	Oui

Lampe fluorescente Spectralux®Plus Ring
NL-T9 32W/840C/G10Q

Radium

Les paramètres d'éclairage

flux lumineux	2100 lm
Flux lumineux de la lampe en champ assigné	2100 lm
Maximum du flux lumineux à	25 °C
angle de rayonnement	360 °
Efficacité / Efficacité lumineuse	62 lm/W
Efficacité totale secteur	62 lm/W
Couleur lumineuse	blanc universel
Code couleur	840
température de couleur	4000 K
Coordonnée de couleur X	0.380
Coordonnée de couleur Y	0.380
Indice de rendu des couleurs CRI	≥ 80
Maintien du flux lumineux aprés 2000h	0.80
Maintien du flux lumineux aprés 4000h	0.74
Maintien du flux lumineux aprés 6000h	0.72
Maintien du flux lumineux aprés 8000h	0.70

Durée de vie

Durée de vie	9000 h
Vie utile	6300 h
Facteur de survie aprés 2000h	0.99
Facteur de survie aprés 4000h	0.95
Facteur de survie aprés 6000h	0.83
Taux de survie aprés 8000h	0.62

Spécification

Commentaire sur l'étiquette énergétique	Etiquette actuelle, avec enregistrement EPREL
Label d'énergie (G -> A)	G
diamètre de tube	29 mm
Longueur max.	305 mm
longueur	305 mm
Position de fonctionnement	h180
Teneur en mercure	4.8 mg
forme de lampe	anneau
Ausführung	enduit
Culot	G10q

Lampe fluorescente Spectralux®Plus Ring
NL-T9 32W/840C/G10Q

Radium

Spécification

couleur	blanc

Notices explicatives pour fonctionnement

Position de fonctionnement	h180
convient pour éclairage de secours	Non

Informations spécifiques à EPREL

Commentaire sur l'étiquette énergétique	Etiquette actuelle, avec enregistrement EPREL
Numéro d'identification EPREL	541194

Autre(s)

Date d'abandon de l'UE	25.02.2025
Directive de l'UE	RoHS
Produits similaires	43218812

Notices explicatives

Lampe fluorescente cycle 29 mm diamètre, couleur 840, efficacité lumineuse élevée, bon rendu des couleurs, longue vie, culot G10q. Gradable par BEdim.

Vous trouverez des informations sur le recyclage des lampes usagées et bris de la lampe sur www.radium.de/recycling.
La "durée de vie L70" décrite pour les lampes LED indique le nombre d'heures lorsque le flux lumineux a diminué à 70% de sa valeur initiale.
Le champ optionnel « Info durée de vie » contient les conditions de détermination de la durée de vie. Ainsi, « 12B50, 50Hz » détermine par exemple la durée de vie moyenne B50 dans un cycle de commutation de 12h pour une fréquence déterminée de 50 Hz, « 3B50, HF » basé sur un cycle de commutation de 3h sur ECG (haute fréquence).

Culot

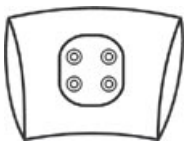

G10q
IEC/EN 60061-1
Page 7004-54-3

Courbes spectrales

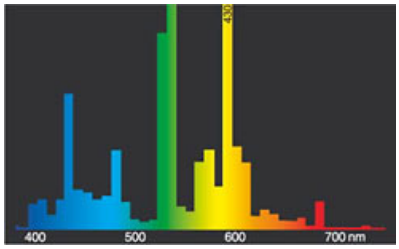

Lichtfarbe 840 Spectralux® weiß (21)

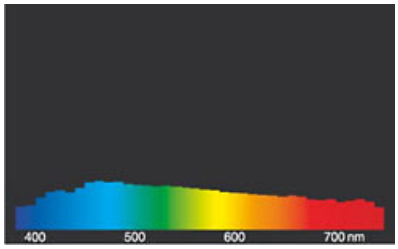

Lumière du jour (D 65)

Exemple(s) de circuit

Lampe fluorescente Spectralux®Plus Ring
NL-T9 32W/840C/G10Q

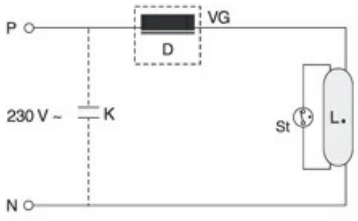

Circuit unique avec BE
Légende des symboles:
VG = Ballast électronique (BE)
P = Phase
N = Neutre
Ctrl = Dispositif de contrôle

Léquipement nécessaire au bon fonctionnement de la lampe (ici ballast électronique) est généralement déjà installé dans le circuit correspondant des luminaires appropriés. Toutes modifications doivent seulement être effectuées par du personnel qualifié. Ce schéma de câblage est une base technique servant dinformation aux utilisateurs intéressés.

Particularités

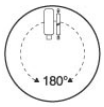



Notices explicatives générales
Les données techniques de construction correspondent à DIN et IEC. Le fabricant décline toute responsabilité pour des dommages corporels et matériels dus à une utilisation incorrecte. Les valeurs dexploitation et les dimensions sont aux tolérances habituelles. A lexception des modèles portant une identification spéciale, les lampes à incandescence sont destinées aux réseaux dalimentation électrique de 230V. Les modèles non cités également avec culots et tensions différents sur demande. La vente et la livraison se font aux conditions de livraison et de paiement de Radium en vigueur à la conclusion du contrat. Les unités à envoyer sont économiques pour lachat et la logistique, dans la mesure du possible veuillez commander des quantités qui répondent à cette attente. Nous facturons un supplément de 10 % pour les commandes de très petites quantités (fractions), qui par type de lampe, sont en dessous de chaque unité denvoi. Tous changements concernant lemballage ou le produit sont interdits car ils portent atteinte aux droits de la marque Radium. De plus, les qualités techniques du produit pourraient changer à son désavantage voire mener à sa destruction. Pour ces dommages, Radium décline toute responsabilité.
® = Marque déposée
Sous réserve de modifications techniques, derreurs et de délais de livraison.

Toutes les données techniques sans garantie.