# Couvercle mat / diffus pour profil S, Cover SMALL

longueur 3m

Radium

Date de la fiche technique du produit: 06.12.2025

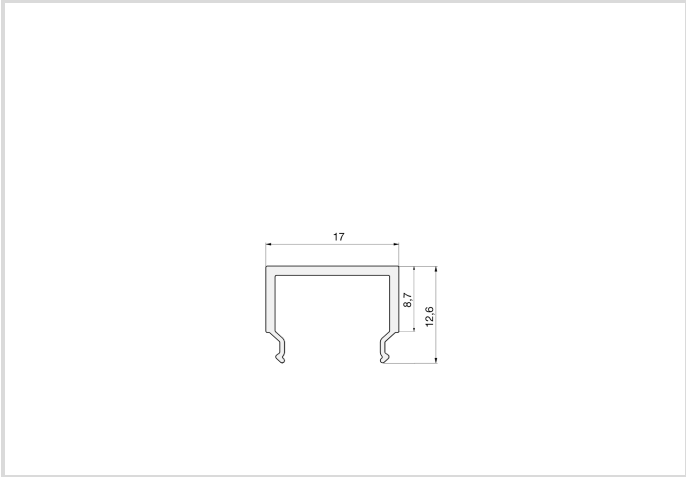


## Données générales

| | |
|---|---|
| Code Radium | ZTPA3113 |
| Désignation | COVER SMALL SQUARE 17/9 C1 3M |
| EAN 10 (unité) | 4003556010086 |
| Unité de transport (pièces) | 18 |
| EAN 40 (carton) | 4003556410084 |
| Poids brut du carton en kg | 3.474 |
| Longueur box in m | 3.11 |
| Largeur du carton en m | 0.07 |
| Hauteur du carton en m | 0.53 |
| Poids du produit | 168 g |
| Product status | Actif |

## Spécification

| | |
|---|---|
| type d'accessoire/de pièce de rechange | autre |
| Longueur | 3.01 m |
| Hauteur | 12.6 mm |
| Largeur | 17 mm |
| Matériel | Matière plastique |
| Ausführung | dépolie |
| Nombre de bandes LED dans le profil | 1 |

## Autre(s)

| | |
|---|---|
| Produits similaires | ZTPA2583, ZTPA2573 |

# Couvercle mat / diffus pour profil S, Cover SMALL

longueur 3m

## Notices explicatives

Couvercle en plastique blanc mat de haute qualité pour profilés Radium SMALL.

Vous trouverez des informations sur le recyclage des lampes usagées et bris de la lampe sur www.radium.de/recycling.
La "durée de vie L70" décrite pour les lampes LED indique le nombre d'heures lorsque le flux lumineux a diminué à 70% de sa valeur initiale.
Le champ optionnel « Info durée de vie » contient les conditions de détermination de la durée de vie. Ainsi, « 12B50, 50Hz » détermine par exemple la durée de vie moyenne B50 dans un cycle de commutation de 12h pour une fréquence déterminée de 50 Hz, « 3B50, HF » basé sur un cycle de commutation de 3h sur ECG (haute fréquence).

**Notices explicatives générales**
Les données techniques de construction correspondent à DIN et IEC. Le fabricant décline toute responsabilité pour des dommages corporels et matériels dus à une utilisation incorrecte. Les valeurs dexploitation et les dimensions sont aux tolérances habituelles. A lexception des modèles portant une identification spéciale, les lampes à incandescence sont destinées aux réseaux dalimentation électrique de 230V. Les modèles non cités également avec culots et tensions différents  sur demande. La vente et la livraison se font aux conditions de livraison et de paiement de Radium en vigueur à la conclusion du contrat. Les unités à envoyer sont économiques pour lachat et la logistique, dans la mesure du possible veuillez commander des quantités qui répondent à cette attente. Nous facturons un supplément de 10 % pour les commandes de très petites quantités (fractions), qui par type de lampe, sont en dessous de chaque unité denvoi. Tous changements concernant lemballage ou le produit sont interdits car ils portent atteinte aux droits de la marque Radium. De plus, les qualités techniques du produit pourraient changer à son désavantage voire mener à sa destruction. Pour ces dommages, Radium décline toute responsabilité.
® = Marque déposée
Sous réserve de modifications techniques, derreurs et de délais de livraison.

**Toutes les données techniques sans garantie.**