Ralotherm Lampe Infrarouge R7s
ITT 1000W 235V-0170 R7S

Radium

Date de la fiche technique du produit: 24.11.2026

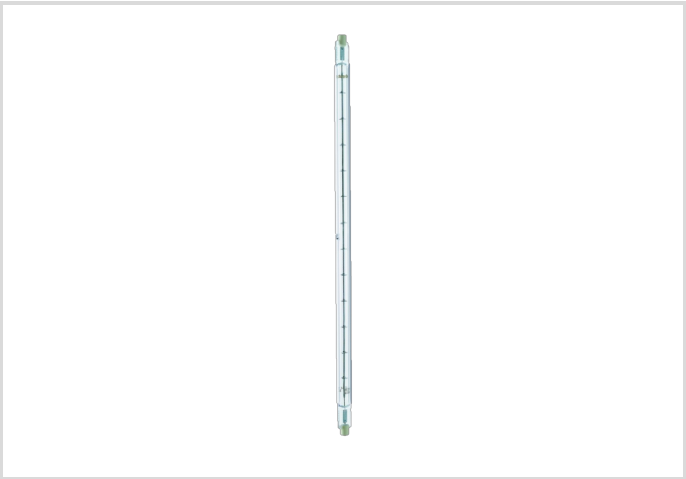

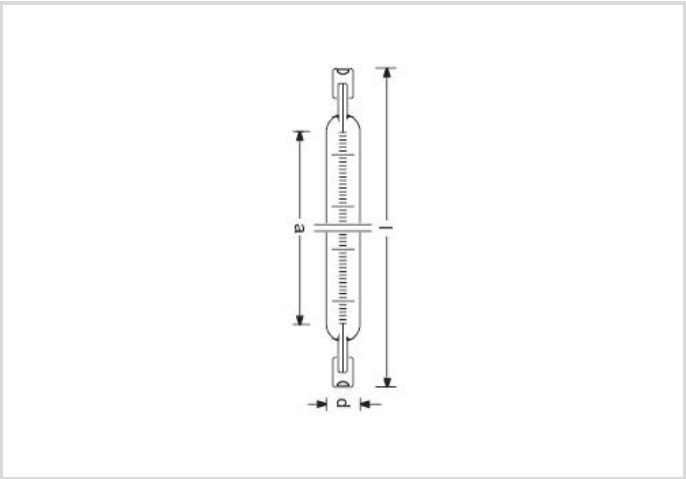

2350K | 5 000h | Gradable

Données générales

Code Radium	24317333
Désignation	ITT 1000W 235V-0170 R7S
EAN 10 (unité)	4008597173332
Unité de transport (pièces)	12
EAN 40 (carton)	4008597473333
Poids brut du carton en kg	0.64
Longueur box in m	0.39
Largeur du carton en m	0.12
Hauteur du carton en m	0.09
Poids du produit	22 g
Product status	Actif

Les paramètres électriques

Puissance	1,000.0 W
consommation d'énergie pondérée en 1000 heures	1000 kWh
tension de lampe	235-235 V
Courant nominal (A)	4,3 A

Ralotherm Lampe Infrarouge R7s
ITT 1000W 235V-0170 R7S

Radium

Les paramètres d'éclairage

Température de la couleur	2350 K

Durée de vie

Durée de vie moyenne	5000 h

Spécification

Diamètre	10 mm
Longueur max.	333 mm
Longueur max.	333.0 mm
Distance entre les contacts	327.4 mm
Position de fonctionnement	p15
forme de lampe	autre
Ausführung	claire
Culot	R7s

Notices explicatives pour fonctionnement

Position de fonctionnement	p15

Notices explicatives

Radiateur infrarouge très efficace pour tension secteur 230V, deux côtés, gradable, longue durée de vie, pas de temps de démarrage - chauffage rapide

Vous trouverez des informations sur le recyclage des lampes usagées et bris de la lampe sur www.radium.de/recycling.
La "durée de vie L70" décrite pour les lampes LED indique le nombre d'heures lorsque le flux lumineux a diminué à 70% de sa valeur initiale.
Le champ optionnel « Info durée de vie » contient les conditions de détermination de la durée de vie. Ainsi, « 12B50, 50Hz » détermine par exemple la durée de vie moyenne B50 dans un cycle de commutation de 12h pour une fréquence déterminée de 50 Hz, « 3B50, HF » basé sur un cycle de commutation de 3h sur ECG (haute fréquence).

Culot

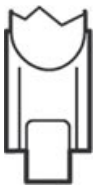

R7s
IEC/EN 60061-1
Page 7004-92A-4

Courbes spectrales
Puisque la lumière du jour est un mélange de la lumière directe du soleil et de la lumière du ciel, la composition spectrale change en permanence en fonction de lheure du jour et de la météo. Le standard de lumière D65 correspond à une lumière du jour dune température de couleur denviron 6500 K. br>Les lampes incandescentes et halogènes émettent un spectre continu, rouge-lourd de rayonnement électromagnétique qui est généré en chauffant un filament de tungstène. La plage de longueurs d'onde de la lumière visible va de 380 à 780 nm, au-dessus de cela (ondes longues) est le rayonnement infrarouge, qui peut être utilisé pour la génération de chaleur très spécifique.
Le complément dhalogène au gaz de remplissage augmente lefficacité et évite le noircissement. Une augmentation supplémentaire de l'efficacité peut être obtenue en ajoutant du xénon et/ou un revêtement spécifique.

Ralotherm Lampe Infrarouge R7s

ITT 1000W 235V-0170 R7S

Radium

Particularités

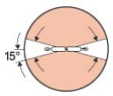

Notices explicatives générales

Les données techniques de construction correspondent à DIN et IEC. Le fabricant décline toute responsabilité pour des dommages corporels et matériels dus à une utilisation incorrecte. Les valeurs dexploitation et les dimensions sont aux tolérances habituelles. A lexception des modèles portant une identification spéciale, les lampes à incandescence sont destinées aux réseaux dalimentation électrique de 230V. Les modèles non cités également avec culots et tensions différents sur demande. La vente et la livraison se font aux conditions de livraison et de paiement de Radium en vigueur à la conclusion du contrat. Les unités à envoyer sont économiques pour lachat et la logistique, dans la mesure du possible veuillez commander des quantités qui répondent à cette attente. Nous facturons un supplément de 10 % pour les commandes de très petites quantités (fractions), qui par type de lampe, sont en dessous de chaque unité denvoi. Tous changements concernant lemballage ou le produit sont interdits car ils portent atteinte aux droits de la marque Radium. De plus, les qualités techniques du produit pourraient changer à son désavantage voire mener à sa destruction. Pour ces dommages, Radium décline toute responsabilité.
® = Marque déposée
Sous réserve de modifications techniques, derreurs et de délais de livraison.

Toutes les données techniques sans garantie.