# Kompaktleuchtstofflampe Ralux®

RX-S 7W/840/G23

Radium

Produktdatenblatt Stand: 12.09.2025

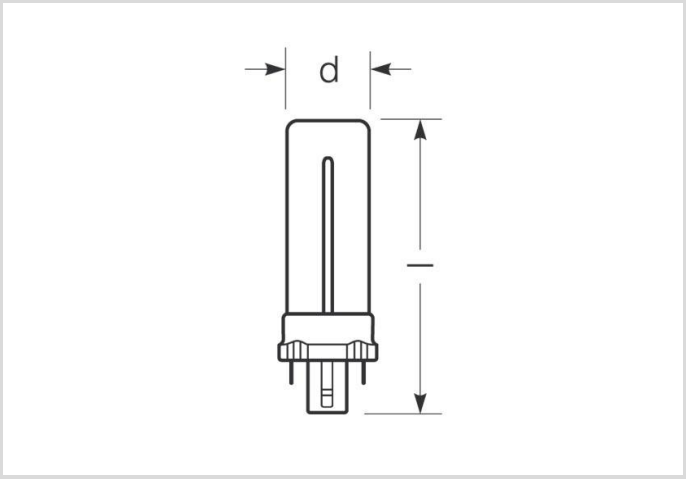


| B | G | 400 | 4000K | 10 000h |
|---|---|---|---|---|

## Allgemeine Daten

| | |
|---|---|
| Artikel Nr. | 31315720 |
| Bestellzeichen | RX-S 7W/840/G23 |
| EAN-Faltschachtel | 4008597157202 |
| Versandeinheit in Stk. | 10 |
| EAN Umkarton (Versandeinheit) | 4008597457203 |
| Brutto-Gewicht Versandeinheit in kg | 0.35 |
| Länge Versandeinheit in m | 0.151 |
| Breite Versandeinheit in m | 0.129 |
| Höhe Versandeinheit in m | 0.078 |
| Produktgewicht | 27 g |
| Produktstatus | Inaktiv |

## Elektrische Parameter

| | |
|---|---|
| Watt | 7.1 W |
| Lampen-Nennleistung | 7 W |
| Gewichteter Energieverbrauch in 1.000 Stunden | 10 kWh |
| Lampen-Brennspannung | 47 V |
| Netzspannung (V) | 230 V |

# Kompaktleuchtstofflampe Ralux®
RX-S 7W/840/G23

Radium

## Elektrische Parameter

| | |
|---|---|
| Kompensationskondensator für 50 Hz, KVG | 2.1 |

## Lichttechnische Parameter

| | |
|---|---|
| Lichtstrom | 400 lm |
| Bemessungswert Lampenlichtstrom | 400 lm |
| Lichtstrommaximum bei | 25 °C |
| Effizienz | 57.14 lm/W |
| Lichtfarbe | weiß |
| Code Lichtfarbe | 840 |
| Farb-temperatur | 4000 K |
| Farbwiedergabeindex Ra | 80-89 |
| mittlere Leuchtdichte (cd/cm$^2$) | 2,6 |
| Lichtstromerhalt bei 2000h | 0.85 |
| Lichtstromerhalt bei 4000h | 0.78 |
| Lichtstromerhalt bei 6000h | 0.76 |
| Lichtstromerhalt bei 8000h | 0.75 |

## Lebensdauer

| | |
|---|---|
| Lebensdauer | 10000 h |
| Anzahl der Schaltzyklen | >20000 |
| Überlebensfaktor bei 2000h | 0.98 |
| Überlebensfaktor bei 4000h | 0.98 |
| Überlebensfaktor bei 6000h | 0.98 |
| Überlebensfaktor bei 8000h | 0.97 |

## Spezifikation

| | |
|---|---|
| Energylabel-Vermerk | altes Label, keine EPREL-Registrierung, kein EU-Datenblatt |
| Energylabel (G -> A) | G |
| Energylabel (E -> A++) | B |
| Durch-messer | 27 mm |
| Gesamtlänge max. | 137 mm |
| Länge max. | 137 mm |
| Länge | 137 mm |
| Quecksilbergehalt max. | 1.4 mg |
| Lampenform | Stick |
| Ausführung | beschichtet |

# Kompaktleuchtstofflampe Ralux®

RX-S 7W/840/G23

Radium

## Spezifikation

| | |
|---|---|
| Sockel | G23 |
| Farbe | weiß |

## Angaben speziell für EPREL

| | |
|---|---|
| Energylabel-Vermerk | altes Label, keine EPREL-Registrierung, kein EU-Datenblatt |
| EPREL ID Nummer | 868425 |

## Sonstiges

| | |
|---|---|
| EU-Auslauf-Datum | 25.02.2023 |
| EU-Richtlinie | RoHS |
| Ähnliche Produkte | 31320222 |

## Hinweis

Kompakt-Leuchtstofflampe, LF 840, hohe Lichtausbeute, gute Farbwiedergabe, lange Lebensdauer, Sockel G23. Nicht dimmbar, mit integriertem Starter.

Hinweise zur Entsorgung ausgebrannter Lampen und Lampenbruch finden Sie unter www.radium.de/recycling.
Die bei LED-Lampen beschriebene "Lebensdauer L70" gibt die Anzahl Stunden an, wenn sich der Lichtstrom auf 70% seines Ausgangswertes verringert hat.
Das optionale Feld "Info Lebensdauer" enthält die genormten Rahmenbedingungen, unter denen die spezifische Lebensdauer ermittelt wurde. So bedeutet z.B. "12B50, 50Hz" die mittlere Lebensdauer (B50) wird in einem 12h-Schaltrhythmus am Netz (Frequenz 50Hz) ermittelt, "3B50, HF" liegt ein 3h-Schaltrhythmus am EVG (Hochfrequenz) zugrunde.

**Sockelübersicht**

G23
IEC/EN 60061-1
Blatt 7004-69-1

**Spektrale Strahlungsverteilung**

Da das Tageslicht eine Mischung von direktem Sonnenlicht und Himmelslicht darstellt, wechselt seine spektrale Zusammensetzung bedingt durch Tageszeit und Wetter ständig. Die Normlichtart D65 entspricht einem Tageslicht mit einer Farbtemperatur von ungefähr 6500 K.
Jeder Leuchtstofflampentyp hat eine seiner Leuchtstoffschicht entsprechende, individuelle spektrale Strahlungsverteilung. Daraus ergeben sich dann so wichtige Eigenschaften wie Lichtfarbe oder Farbwiedergabe.
Sichtbarer Bereich von 380 bis 780 nm; Bildhöhe entspricht der relativen spektralen Emission (400mW/klm) pro 10nm.

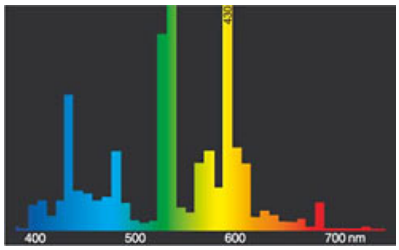


Lichtfarbe 840 Spectralux® weiß (21)

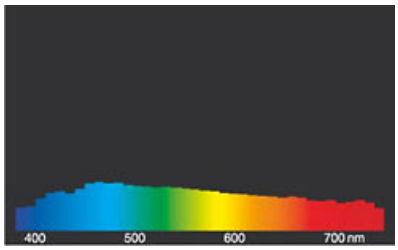


Tageslicht (D 65)

**Schaltbeispiel(e)**

# Kompaktleuchtstofflampe Ralux®

RX-S 7W/840/G23

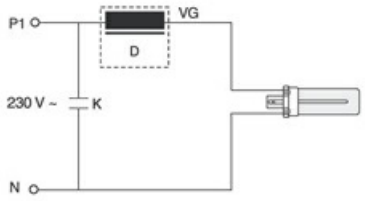


Einzelschaltung mit VVG für Ralux® (Starter integriert)
Zeichenerklärung:
D = Drossel
VG = Vorschaltgerät Konventionell (KVG/VVG)
P = Phase
N = Null-Leiter
K = Kompensations-Kondensator

Die notwendigen Geräte (hier nur Vorschaltgerät) zum Betrieb der Lampe sind normalerweise bereits in den dafür geeigneten Leuchten in der entsprechenden Schaltung installiert. Änderungen aller Art sind daher nur von qualifiziertem Fachpersonal durchzuführen. Dieses Schaltungsbeispiel ist daher lediglich als technische Hintergrund-Information für interessierte Anwender zu verstehen.

**Besonderheiten**

**Allgemeine Hinweise**

Die technischen Konstruktionsdaten entsprechen DIN und IEC. Der Hersteller übernimmt bei unsachgemäßer Verwendung oder Behandlung keine Haftung für Personen- oder Sachschäden. Betriebswerte und Abmessungen gelten mit den üblichen Toleranzen. Verwandte Typen (andere Sockel, Spannungen) evtl. auf Anfrage. Verkauf und Lieferung gemäß den am Tage des Vertragsabschlusses gültigen Radium Lieferungs- und Zahlungsbedingungen. Versandeinheiten sind wirtschaftlich für Einkauf und Logistik, bitte berücksichtigen Sie das bei der Bestellmenge. Bei Kleinstmengen (Anbruch), die die Versandeinheiten unterschreiten, berechnen wir pro Lampentyp einen Aufschlag von 10%. Veränderungen jedweder Art an Verpackung oder Produkt sind unzulässig, da dadurch Radium Markenrechte verletzt werden. Außerdem können sich die technischen Eigenschaften des Produktes zu dessen Nachteil verändern oder gar zu Zerstörung führen. Für Folgeschäden kann Radium in keinem Fall haften.
® = Geschütztes Warenzeichen
Technische Änderung, Irrtümer und Liefermöglichkeit vorbehalten.

**Alle technischen Angaben ohne Gewähr.**