Ralotherm Infrarotstrahler R7s
ITT 1000W 235V-0170 R7S

Produktdatenblatt Stand: 24.11.2026

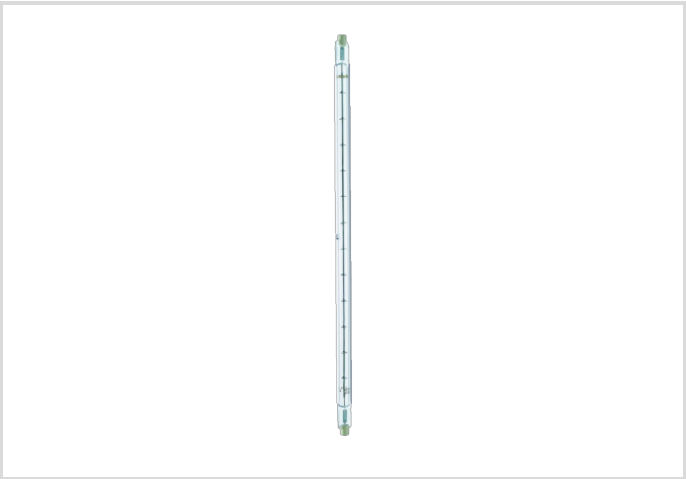

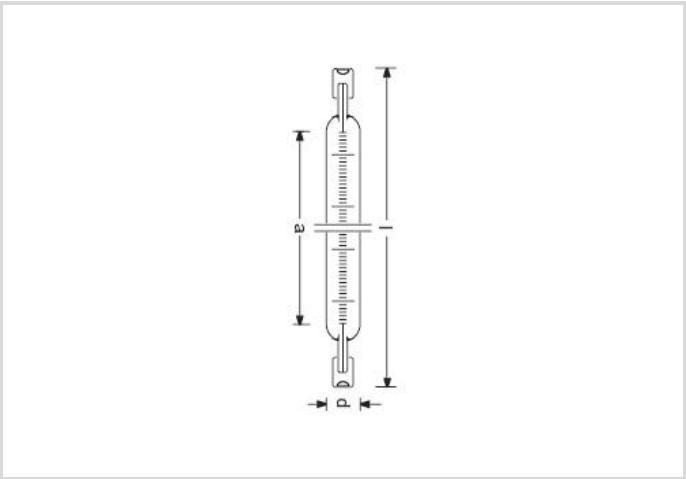

2350K | 5 000h | Dimmbar

Allgemeine Daten

Artikel Nr.	24317333
Bestellzeichen	ITT 1000W 235V-0170 R7S
EAN-Faltschachtel	4008597173332
Versandeinheit in Stk.	12
EAN Umkarton (Versandeinheit)	4008597473333
Brutto-Gewicht Versandeinheit in kg	0.64
Länge Versandeinheit in m	0.39
Breite Versandeinheit in m	0.12
Höhe Versandeinheit in m	0.09
Produktgewicht	22 g
Produktstatus	Aktiv

Elektrische Parameter

Nennleistung max.	1,000.0 W
Gewichteter Energieverbrauch in 1.000 Stunden	1000 kWh
Lampenspannung	235-235 V
Nennstrom (A)	4,3 A

Ralotherm Infrarotstrahler R7s
ITT 1000W 235V-0170 R7S

Radium

Lichttechnische Parameter

Farbtemperatur	2350 K

Lebensdauer

Lebensdauer	5000 h

Spezifikation

Durchmesser	10 mm
Länge max.	333 mm
Länge max.	333.0 mm
Kontakt-abstand	327.4 mm
Brennlage	p15
Lampenform	R7s
Ausführung	klar
Sockel	R7s

Betriebshinweise

Brennlage	p15

Hinweis

Hocheffizienter Infrarotstrahler für Netzspannung 230V, zweiseitig gesockelt, regelbar, lange Lebensdauer, keine Anlaufzeit - schnelles Aufheizen

Hinweise zur Entsorgung ausgebrannter Lampen und Lampenbruch finden Sie unter www.radium.de/recycling.
Die bei LED-Lampen beschriebene "Lebensdauer L70" gibt die Anzahl Stunden an, wenn sich der Lichtstrom auf 70% seines Ausgangswertes verringert hat.
Das optionale Feld "Info Lebensdauer" enthält die genormten Rahmenbedingungen, unter denen die spezifische Lebensdauer ermittelt wurde. So bedeutet z.B. "12B50, 50Hz" die mittlere Lebensdauer (B50) wird in einem 12h-Schaltrhythmus am Netz (Frequenz 50Hz) ermittelt, "3B50, HF" liegt ein 3h-Schaltrhythmus am EVG (Hochfrequenz) zugrunde.

Sockelübersicht



R7s
IEC/EN 60061-1
Blatt 7004-92A-4

Spektrale Strahlungsverteilung

Da das Tageslicht eine Mischung von direktem Sonnenlicht und Himmelslicht darstellt, wechselt seine spektrale Zusammensetzung bedingt durch Tageszeit und Wetter ständig. Die Normlichtart D65 entspricht einem Tageslicht mit einer Farbtemperatur von ungefähr 6500 K.
Glüh- und Halogenglühlampen emittieren ein kontinuierliches, rotlastiges Spektrum elektromagnetischer Strahlung, die durch Erhitzen einer Wolframwendel erzeugt wird. Der Wellenlängen-Bereich des sichtbaren Lichts geht von 380 bis 780 nm, darüber (langwelliger) liegt die Infrarot-Strahlung, die zu sehr gezielter Wärmeerzeugung genutzt werden kann.
Der Zusatz von Halogen zum Füllgas erhöht die Effizienz und verhindert Schwärzung. Weitere Effizienzsteigerung kann durch Xenon-Zugabe und/oder spezifische Beschichtung erreicht werden.

Ralotherm Infrarotstrahler R7s
ITT 1000W 235V-0170 R7S

Radium

Besonderheiten

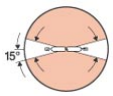

Allgemeine Hinweise
Die technischen Konstruktionsdaten entsprechen DIN und IEC. Der Hersteller übernimmt bei unsachgemäßer Verwendung oder Behandlung keine Haftung für Personen- oder Sachschäden. Betriebswerte und Abmessungen gelten mit den üblichen Toleranzen. Verwandte Typen (andere Sockel, Spannungen) evtl. auf Anfrage. Verkauf und Lieferung gemäß den am Tage des Vertragsabschlusses gültigen Radium Lieferungs- und Zahlungsbedingungen. Versandeinheiten sind wirtschaftlich für Einkauf und Logistik, bitte berücksichtigen Sie das bei der Bestellmenge. Bei Kleinstmengen (Anbruch), die die Versandeinheiten unterschreiten, berechnen wir pro Lampentyp einen Aufschlag von 10%. Veränderungen jedweder Art an Verpackung oder Produkt sind unzulässig, da dadurch Radium Markenrechte verletzt werden. Außerdem können sich die technischen Eigenschaften des Produktes zu dessen Nachteil verändern oder gar zu Zerstörung führen. Für Folgeschäden kann Radium in keinem Fall haften.
® = Geschütztes Warenzeichen
Technische Änderung, Irrtümer und Liefermöglichkeit vorbehalten.

Alle technischen Angaben ohne Gewähr.